KATO IMER

THINK GLOBAL, ACT LOCAL

SKID LOADER
330 KG

AS12

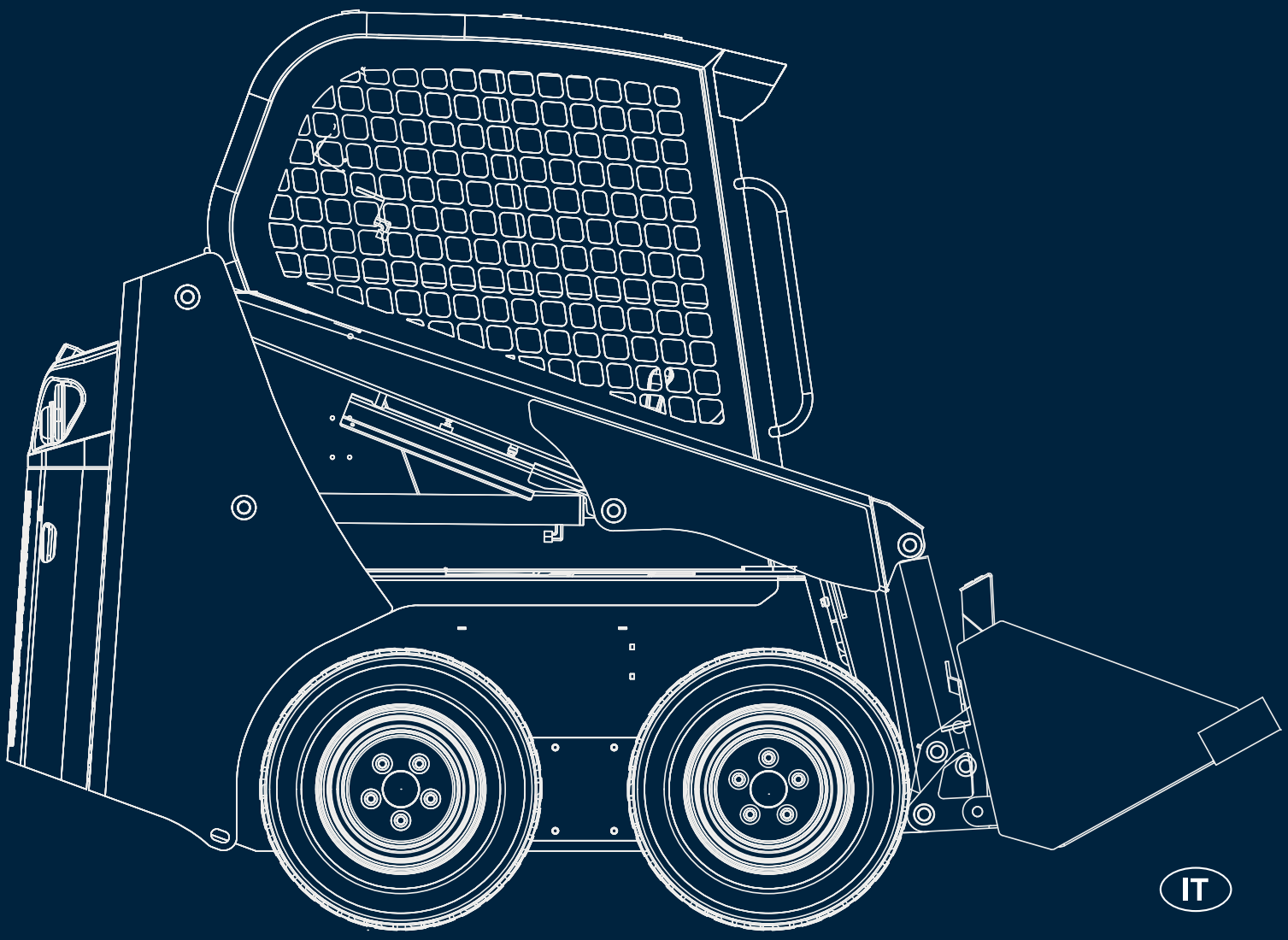

IT

AS12

COMFORT E MANUTENZIONE RAPIDA

Lo skid gommato più piccolo e compatto, silenzioso, produttivo e facile da assistere.
Con un peso operativo di 1368 chilogrammi, raggiunge un carico operativo
di 360 chilogrammi e garantisce una forza di strappo di 750 kgf.

Altezza al perno benna 2540 mm

Il ventilatore "soffiante" raffredda il vano motore e riduce la trasmissione di calore al posto guida

Due potenti martinetti eliminano ogni sforzo nel ribaltamento cabina

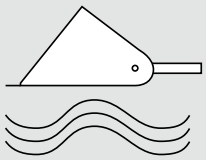

LA FUNZIONE FLOAT

Nei lavori di livellamento a marcia indietro, la funzione float di serie, rende i bracci liberi di flottare permettendo alla benna di "galleggiare" seguendo il profilo del suolo, consentendo così all'operatore di concentrarsi totalmente sull'attività di guida.
L'altezza al perno benna di 2540 mm è notevole e il maggior richiamo benna fino a 34° evita perdite di materiale durante il trasporto.

MANUTENZIONE RAPIDA, FACILE E SICURA

Una serie di caratteristiche rendono agevole la manutenzione e riducono i tempi di fermo.
Lo sportello posteriore si apre di 90 gradi per consentire il comodo accesso a entrambi i lati del motore ed al serbatoio olio. Due potenti martinetti eliminano ogni sforzo nel ribaltamento rapido della cabina, semplificando l'accesso a tutte le pompe idrauliche, i motori, le valvole e le tubazioni.
I punti di manutenzione giornaliera quali scarichi remoti, filtri e batteria sono facilmente accessibili.
I fusibili sono colorati e numerati e ben accessibili per una rapida identificazione.

IL MOTORE DIESEL YANMAR STAGE III A

Il motore YANMAR 3TNV76 di 1116 cc di cilindrata, grazie al basso regime di rotazione, garantisce minor usura e consumo con la totale assenza di vibrazioni, consentendo di ottenere ottime prestazioni anche nelle situazioni più complesse e difficili.
La serie TNV è conforme alle normative in vigore in materia di emissioni inquinanti.

GUIDA FACILE

Un ambiente di lavoro confortevole, con spazio ottimale decisamente spazioso con ingombro fino a 73 cm per gambe, spalle e testa, in modo da mantenere alta la produttività e ridurre l'affaticamento. Il sedile regolabile e i comandi azionabili con il minimo sforzo garantiscono all'operatore il massimo comfort per l'intera giornata lavorativa.

MASSIMO COMFORT

Tra le principali caratteristiche di costruzioni: manipolatori idraulici servoassistiti, pianale ampio e sgombro da pedali con botola per la pulizia rapida, bassa rumorosità attraverso estesi rivestimenti fonotermo assorbenti, ventilatore "soffiante che riduce la trasmissione di vibrazioni e calore al posto guida, barre di sicurezza poggiabracci.
La cabina è completamente rivestita con materiale fonoassorbente.
La cabina è fornita a richiesta con il sistema di riscaldamento e chiusura a vetri integrale.

Il maggior richiamo benna evita perdite di materiale durante il trasporto

FACILE TENSIONAMENTO CATENE DI TRASMISSIONE

La nuova botola ad accesso esterno consente una rapida verifica del tensionamento.
I tenditori a vite ed il fissaggio dei semiassi con foratura ad "asola" semplifica la registrazione.
Lo spazio tra ruote e telaio facilita il montaggio di catene da neve.

ATTACCHI RAPIDI A "FACCIA PIANA"

L'AS12 può montare accessori opzionali utili per lavorare in tutti gli ambienti e condizioni, in spazi aperti o ristretti: varie tipologie di benne, lama sgombraneve, spazzatrice con benna di raccolta, forca pallet, martello demolitore idraulico, ed altri accessori.
Le attrezzature vengono montate e sostituite facilmente grazie all'utilizzo del sistema universale Multi-Tach.
Massima visibilità sull'attrezzatura garantita, senza ostacolare l'ingresso e l'uscita dalla cabina. Gli attacchi rapidi idraulici a "faccia piana" sono facili da pulire ed evitano inquinamenti all'impianto idraulico ed all'ambiente.

AFFIDABILITÀ TOTALE

La trasmissione in linea, il ventilatore soffiante che raffredda il vano motore e riduce l'intasamento del radiatore, le tubazioni modulari, i fari e la marmitta protetti, assicurano una grande affidabilità.
È possibile montare ruote strette facilitando il passaggio in aperture di 1 metro.
Il freno di stazionamento idraulico ad auto inserimento allo spegnimento del motore, è inseribile manualmente con motore acceso.
Il sistema di auto livellamento benna durante il sollevamento è optional.

CARATTERISTICHE TECNICHE

Motore	Yanmar 3TNV76
N. cilindri/cilindrata	3 / 1116 cc iniezione diretta
Potenza di taratura	15,6 kW / 2500 rpm
Peso operativo	1368 kg
Peso alla spedizione con benna	1288 kg
Carico operativo	360 kg
Carico di ribaltamento	720 kg
Forza di strappo cilindri benna	7,35 kN
Larghezza benna standard	1130 mm
Capacità benna standard	0,18 m^3

caratteristiche

	AS12
PRESTAZIONI GENERALI	
Peso operativo	1368 kg
Peso alla spedizione con benna	1288 kg
Carico operativo	360 kg
Carico di ribaltamento	720 kg
Forza di strappo cilindri benna	7,35 kN
MOTORE	
Costruttore motore	Yanmar
Modello	3TNV76
N. cilindri e cilindrata	3 / 1116 cc iniezione diretta
Potenza di taratura	15,6 kW / 2500 rpm
Coppia massima	69,4 Nm / 1800 rpm
Batteria	12V 480 CCA 62 Ah
Consumo carburante (100% - 70% potenza taratura)	5,0 L / h - 3,5 L / h
Raffreddamento / Alimentazione Aria	acqua / aspirato
SISTEMA IDRAULICO	
Portata massima impianto ausiliario	35 L / min
Pressione massima idraulica del circuito	180 bar
Portata massima impianto H.F.	-
Pressione max impianto H.F.	-
Velocità di traslazione massima	0-7,0 km / h
PRESTAZIONI ALLA BENNA	
Benna standard	1130 mm
Capacità benna raso/colmo	0,18 m^3 / -
CAPACITÀ	
Olio motore	2,9 L
Olio catene (per vasca)	3,5 L
Sistema di raffreddamento	3,5 L
Capacità serbatoio combustibile	20 L
Capacità serbatoio idraulico	28 L
ALTRI DATI	
Livello di potenza sonora (esterno)	97 dB
Struttura ROPS	conf. alle norme EN 3471
Struttura FOPS	conf. alle norme EN 3449 Liv. I

dotazioni

	AS12
TELAIO	
Sportello posteriore antivandalismo	std
Predisposizione 4 punti per sollevamento e ancoraggi per il trasporto	std
Dispositivo di blocco meccanico del braccio di sollevamento	std
Pneumatici / Cingoli	std 23-8,50 x 12 opt 5,70 x 12
Ruote semipneumatiche	opt 23-8,50 x 12
MOTORE	
Filtro ad aria a doppio elemento filtrante e indicatore elettrico di intasamento	std
Avvisatore acustico e allarme acustico retromarcia	std
Batteria 12V / scatola fusibili	
SISTEMA IDRAULICO	
Sistema di blocco dei freni e trasmissione	std
Trasmissione idrostatica con servocomando	std
Freno di parcheggio idraulico negativo su entrambi i motori di trazione	std
Filtro olio con indicatore di intasamento	std
Funzione “Float” del braccio	std
Impianto idraulico aux. Bidirezionale	std
Impianto idraulico aux. HF	-
Doppia velocità di avanzamento	-
Sistema autolivellante degli accessori durante il sollevamento del braccio	opt
Funzione “Ride control” del braccio	-
Kit omologazione circolazione su strada	opt
POSTO CABINA	
Cabina ribaltabile, conforme alle norme CE ROPS-FOPS Livello I	std
Kit vetri chiusura cabina-sportello anteriore con tergilavavetro e impianto lavaggio	opt
Kit impianto di riscaldamento / kit climatizzazione	opt
Plafoniera di illuminazione interno	std
Vetro finestrino posteriore removibile per l’uscita di sicurezza	std
Maniglioni di tenuta per la salita	std
Presa ausiliaria 12V	std
POSTO GUIDA	
Barra di sicurezza con appoggia bracci	std
Sedile molleggiato regolabile	std
Cintura di sicurezza regolabile autoavvolgente	-
Comandi joystick idraulici servoassistiti	std
Comando acceleratore	manuale
Coperchio amovibile per pulizia pavimento	std
STRUMENTI E CONTROLLO	
Indicatori: livello carburante-temperatura acqua motore	std
Contaore	std
Avviamento a chiave	std
Spie: temperatura liquido raffreddamento motore - temperatura olio idraulico - pressione olio motore - carica della batteria - preriscaldamento candelette	std
Spia controllo intasamento filtro aria	-
Spia controllo intasamento filtro olio idraulico	std
Interruttore inserimento freno di stazionamento / inserimento flottante	std
Interruttore luci di lavoro anteriori e posteriori	std
Interruttore tergicristallo posteriore	-
ACCESSORI	
Kit autolivellamento accessori (salita)	opt
Forca pallet	opt
Spazzatrice industriale	opt
Pala dosatrice 4 in 1	
Lama angolabile	opt
Lama sgombraneve	-
Benna volume	-
Benna frantumatrice	-
Pinze	-
Testa trinciante	-
Forca Agricola	-
Fresa per asfalto	-

AS12

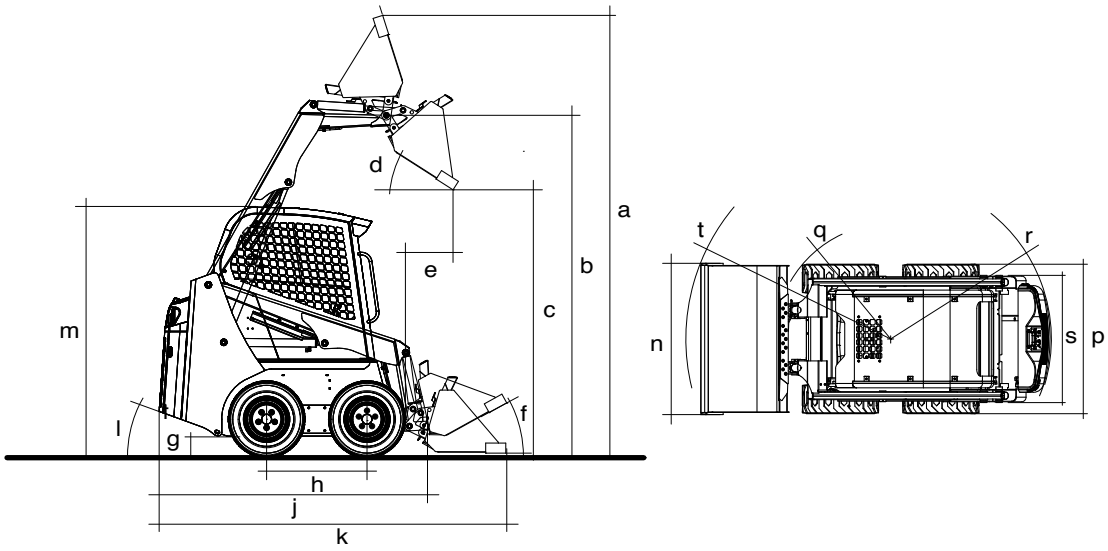

DIMENSIONI (mm)

a	b	c	d	e	f	g	h	j	k	l	m	n	p	q	r	s	t
3300	2540	1997	31°	360	34°	160	755	2007	2596	27°	1877	960-1130	950-1116	800	1190	785-900	1530

diagramma di sollevamento

il disegno è generico ed ha puramente scopo illustrativo

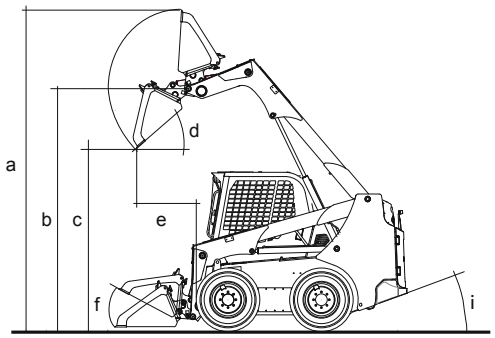

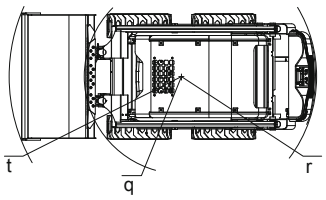

		AS12
A	Altezza operativa massima con benna completamente sollevata	3300 mm
B	Altezza massima al perno con benna completamente sollevata	2540 mm
C	Altezza di scarico	1997 mm
D	Angolo di scarico alla massima altezza	31°
E	Sbraccio allo scarico con benna alla massima altezza	360 mm
F	Angolo di richiamo della benna a terra	34°
I	Angolo di partenza posteriore	27°
Q	Raggio di ingombro anteriore	800 mm
R	Raggio di ingombro posteriore	1190 mm
T	Raggio di ingombro anteriore con benna	1530 mm

KATO IMER S.p.A. si riserva il diritto di apportare modifiche a dati e misure senza preavviso.

Scarica la versione più aggiornata
di questo catalogo.

Official **App**

Download on the App Store

GET IT ON Google Play

KATO IMER S.p.A.
53037 San Gimignano (SI) Loc. Cusona - Italy
Telefono: +39 0577 951 21 - Fax: +39 0577 982 400
info@katoimer.com | www.katoimer.com

piucommunication.com
Cod. SSL-330-IT_v.01_04/2020